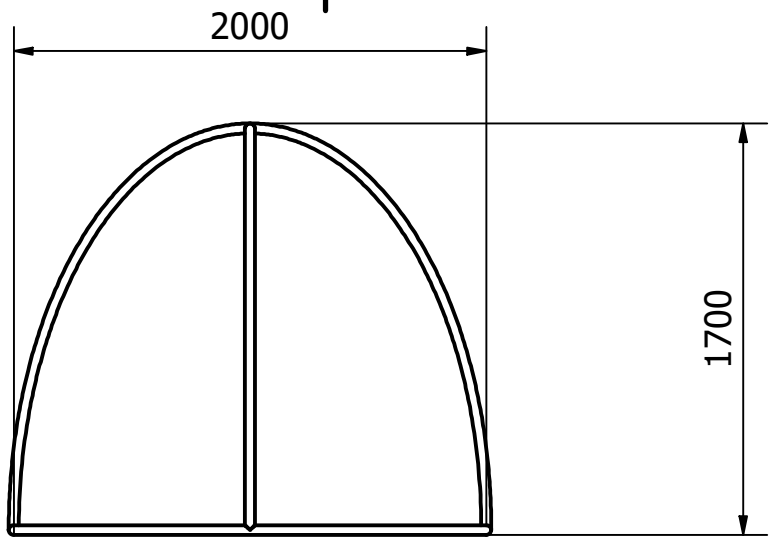

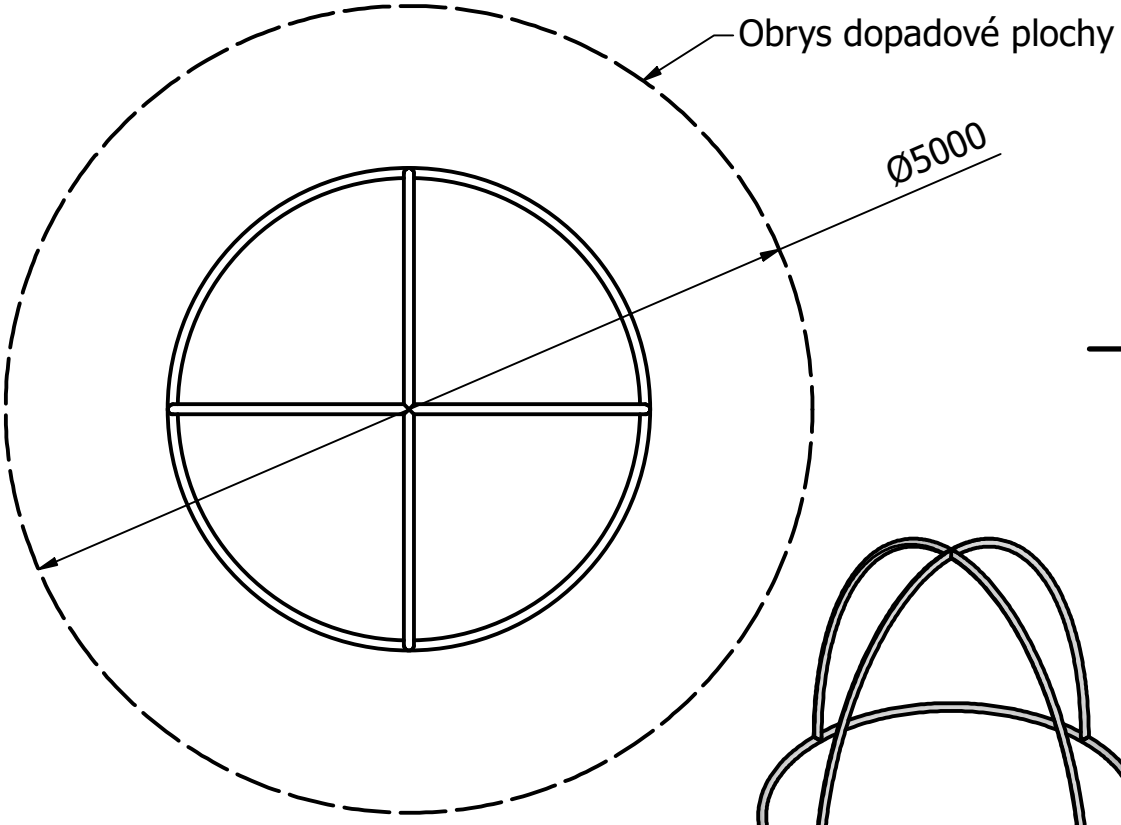

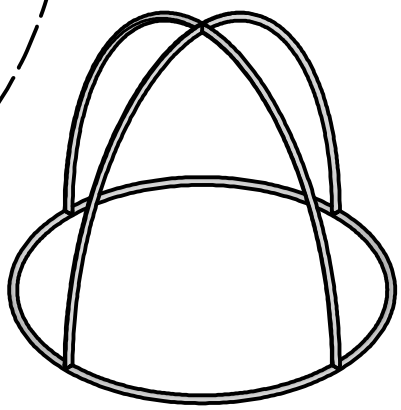

Drsnost povrchu	Hrany ISO 13715	Měřítko 1 : 32	Promítání	Obecné tolerance ISO 22081
			Sestava	t_1 – DIN 2769 Lineární rozměry $\pm t_2$ b Úhlové rozměry $\pm t_3°$ 2
Materiál	Polotovar ø42-6000	Hmotnost 20,5 kg		Chráněno podle ISO 16016
ÚSTAV KONSTRUOVÁNÍ	Druh dokumentu	Název		
	Vyhotovil	IGLŮ		
	Schválil	Číslo dokumentu		
	Datum vydání 19.04.2024			List 1/1